GÉNÉRATEURS DE VIDE MONO-ÉTAGÉ EN LIGNE, PVP 1

Les générateurs de vide de cette nouvelle série fonctionnent aux aussi en exploitant le principe Venturi.
La caractéristique qui les distingue des générateurs de vide classiques, sont les deux connexions pour l'air d'alimentation et le vide, placées sur le même axe, tandis que la connexion de l'air aspiré avec celui qui est usé, est orthogonal par rapport à celles-ci et est située sur la circonférence du générateur.
Ces générateurs de vide sont facilement démontables, ce qui permet l'accessibilité et la visibilité de tous les composants. Les avantages dérivant de cette forme sont les encombrements mineurs, la simplicité de manutention et la facilité de montage sur les supports des ventouses ou sur les porte-ventouses.
De série, ils sont équipés d'un filtre d'aspiration en fil d'acier inox pressé et d'un silencieux spécial en microfibres, enveloppé sur la connexion d'évacuation, qui les rend particulièrement silencieux.
Ils sont entièrement réalisés en aluminium anodisé.

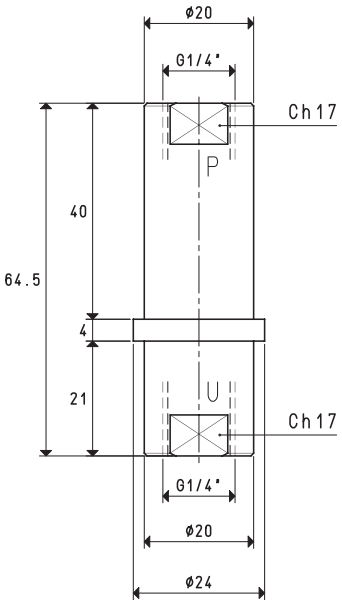

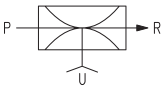

P=CONNEXION AIR COMPRIMÉ R=ÉVACUATION U=CONNEXION VIDE

Art.		PVP 1		
Quantité d'air aspiré	m^3/h	0.9	1.0	1.0
Niveau maximum de vide	-KPa	60	80	85
Pression finale	mbar abs.	400	200	150
Pression d'alimentation	bar	3	4	5
Consommation d'air	Nl/s	0.5	0.6	0.8
Température de travail	°C			-20 / +80
Niveau de bruyance	dB(A)			62
Poids	g			44
Pièces de rechange				
Silencieux	art.			00 15 114
Filtre d'aspiration	art.			SP 1/4 I

N.B. Toutes les valeurs de vide indiquées sur le tableau sont valables à la pression atmosphérique normale de 1013 mbar et sont obtenues avec une pression d'alimentation constante.

Les dessins en 3D sont disponibles sur le site **www.vuototecnica.net**

Rapports de transformation: inch = $\frac{mm}{25.4}$; pounds = $\frac{g}{453.6}$ = $\frac{Kg}{0.4536}$

Adaptateurs pour filetages GAZ - NPT disponibles page 1.117