旋转的快插接头

这款快插接头由一个软管插入端口和一个外螺纹插头组成，可确保快速可靠的接合。 其固定方式采用带推力弹簧的滚珠环，而真空密封性则通过丁腈橡胶密封圈得以保障。 该设计允许低速自由旋转，并可通过带滚花的锁紧环快速连接或断开。 由于不具备自密封功能，这些接头可实现完全开放的吸力通道，从而优化真空泵的流量传输。
全部由黄铜制造，并提供多种尺寸，以适应不同应用需求。

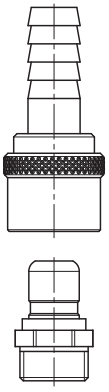

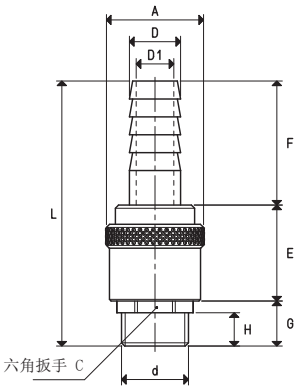

型号	d Ø	A	C Ø	D Ø	D1 Ø	E	F	G	H	L	材质	软管接头 型号	软管接头重量 g	接头 型号	接头重量 g
RR 3/8"	G3/8"	30	21	13	9	29.5	38.5	14	10.5	83.0	黄铜	00 RR 3/8 02	100	00 RR 3/8 01	38
RR 1/2"	G1/2"	30	21	16	12	30.5	38.5	14	10.5	83.0	黄铜	00 RR 1/2 02	104	00 RR 1/2 01	34
RR 3/4"	G3/4"	30	26	21	16	29.0	38.5	15	10.5	82.5	黄铜	00 RR 3/4 02	118	00 RR 3/4 01	50
RR 1"	G1"	38	34	27	22	30.0	39.0	17	12.0	87.0	黄铜	00 RR 1 02	166	00 RR 1 01	92
RR 1" 1/4	G1" 1/4	68	42	35	26	49.5	49.5	24	13.5	123.0	黄铜	00 RR 1 1/4 02	568	00 RR 1 1/4 01	210
RR 1" 1/2	G1" 1/2	68	48	40	33	49.0	54.0	25	17.0	128.0	黄铜	00 RR 1 1/2 02	710	00 RR 1 1/2 01	250

注意：本表所列的接头与以下页面所述的TPR系列真空管兼容：6.04.
最大转速 – 38转/分

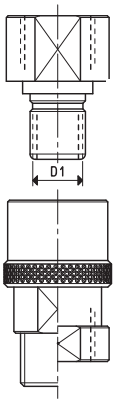

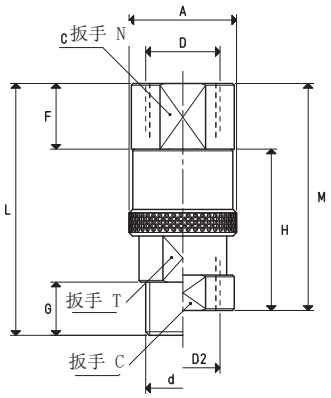

型号	A Ø	C	D Ø	d Ø	D1 Ø	D2 Ø	F	G	H	L	M	N	T	材质	管接头 型号	管接头重量 g	接头 型号	接头重量 g
RRF 3/8"	25.5	--	G3/8"	G3/8"	11	--	19.0	15	--	71.0	--	22	22	黄铜	00 RRF 3/8 02	77	00 RRF 3/8 01	58
RRF 1/2"	28.5	--	G1/2"	G1/2"	14	--	18.0	15	--	70.0	--	26	24	黄铜	00 RRF 1/2 02	79	00 RRF 1/2 01	72
RRF 3/4"	33.5	--	G3/4"	G3/4"	18	--	19.0	15	--	71.0	--	30	28	黄铜	00 RRF 3/4 02	149	00 RRF 3/4 01	132
RRF 1"	42.0	--	G1"	G1"	23	--	22.5	15	--	73.5	--	38	32	黄铜	00 RRF 1 02	369	00 RRF 1 01	355
RRF 1" 1/2	65.0	--	G1"1/2	G1"1/2	38	--	25.0	24	--	115.0	--	60	55	黄铜	00 RRF 1 1/2 02	873	00 RRF 1 1/2 01	642
RRFF 3/8"	25.5	22	G3/8"	--	11	G3/8"	20.0	--	42	--	62.0	22	--	黄铜	00 RRFF 3/8 02	82	00 RRF 3/8 01	58
RRFF 1/2"	28.5	24	G1/2"	--	14	G1/2"	18.0	--	42	--	60.0	26	--	黄铜	00 RRFF 1/2 02	80	00 RRF 1/2 01	72
RRFF 3/4"	33.5	30	G3/4"	--	18	G3/4"	20.0	--	42	--	62.0	30	--	黄铜	00 RRFF 3/4 02	199	00 RRF 3/4 01	132
RRFF 1"	42.0	38	G1"	--	23	G1"	22.5	--	56	--	78.5	38	--	黄铜	00 RRFF 1 02	409	00 RRF 1 01	355
RRFF 1" 1/2	65.0		G1"1/2	--	38	G1"1/2	25.0	--	93	--	121.0	60	--	黄铜	00 RRFF 1 1/2 02	938	00 RRF 1 1/2 01	642

注意：在型号后加上字母“V”，则交货时会配备FKM氟橡胶密封圈(例如：RRF 1" V)。
最大转速 – 38转/分

换算：N（牛顿）= Kg x 9.81（重力）； 1英寸 = 25.4mm ；1磅=453.6克 = 0.4536千克 GAS – NPT螺纹适配接头可见页码 1.134

3D图可到网站vuototecnica.net上查阅