APPAREILS PNEUMATIQUES POUR TEST SOUS-VIDE

Les dessins en 3D sont disponibles sur le site vuototecnica.net

Ces appareils aussi ont pour fonction de tester l'étanchéité des soudures dans les emballages flow-pack, en cellophane ou en PVC, des goûters ou d'autres produits alimentaires. Ils sont constitués de :

- Un récipient cylindrique en plexiglas transparent, à l'intérieur duquel verser l'eau et créer le vide.
- Un couvercle mobile en plexiglas transparent ayant, sur la partie inférieure, un disque percé fixé au moyen d'une entretoise, avec la fonction de tenir immergé dans l'eau du récipient l'emballage flow-pack et sur la partie supérieure, les instruments pour créer, gérer et contrôler le vide.
- Un générateur de vide multi-étagé, à éjecteurs multiples.
- Un clapet anti-retour placé sur l'aspiration du générateur, pour empêcher le retour de l'air dans le récipient lorsque le générateur est arrêté.
- Une vanne à manchon pour intercepter l'air comprimé.
- Un réducteur pour l'air comprimé d'alimentation, équipé d'un manomètre.
- Une vanne manuelle à deux voies pour rétablir la pression atmosphérique à l'intérieur du récipient.

L'emballage, immergé dans l'eau du récipient, par effet du différentiel de pression qui se forme entre l'air à pression atmosphérique contenu à l'intérieur même et le vide créé dans le récipient, a tendance à se gonfler : plus le niveau de vide atteint dans le récipient est élevé, et plus la poussée que l'air contenu dans l'emballage exerce sur les parois et, par conséquent, sur les soudures est élevée également.
La sortie d'air à travers l'emballage, due à la soudure défectueuse est mise en évidence à cause des bulles qui non seulement signale qu'il y a une fuite mais indiquent aussi exactement le point de soudure où se trouve la fuite.
Le niveau de vide qu'il est possible d'atteindre dans le récipient dépend du générateur de vide installé.
Les valeurs de contrôle sont réglables et peuvent être répétées automatiquement.
Sur demande, ils peuvent également être fournis dans des versions différentes.

Caractéristiques techniques

Pression d'exercice : de 0,5 à 1000 mbar absolus
Température du fluide : de -5 à +50 °C
Niveau de filtration : 60 µ

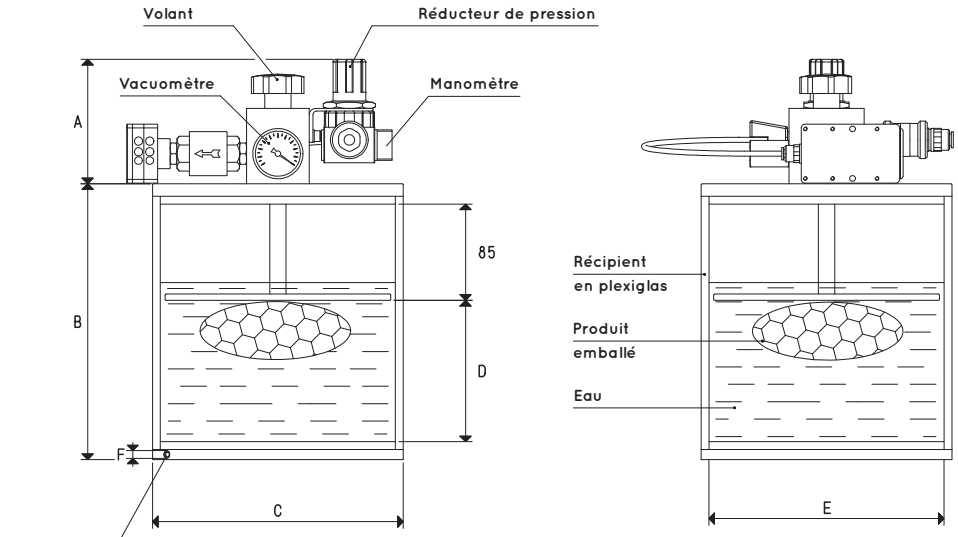

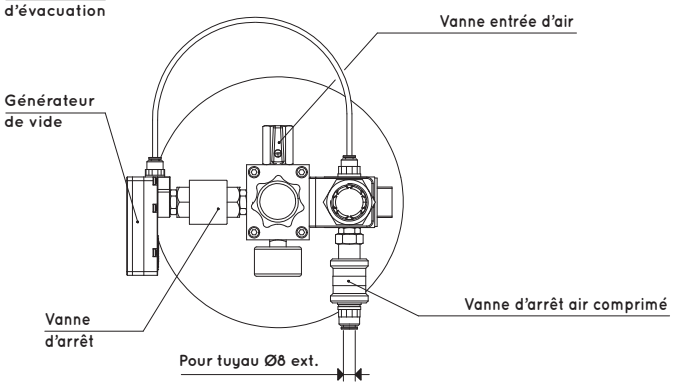

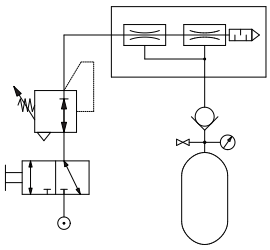

Art.	Récipient Litres	A	B	C Ø	D	E Ø	F Ø	Générateur art.	Vacuomètre art.	Poids Kg
ATP 02	6.0	100	220	200	100	190	- - -	M10	09 03 15	5.0
ATP 03	26.0	100	250	457	116	433	G1/4"	M14	09 03 15	18.0
ATP 04	56.0	100	450	457	280	433	G1/4"	M18	09 03 15	25.0
ATP 07	75.0	100	560	457	425	433	G1/4"	M18	09 03 15	28.5

N.B. L'alimentation des générateurs de vide doit être effectuée avec de l'air comprimé non lubrifié, filtration 5 microns, conformément à la norme **ISO 8573-1 classe 4**.
Les vacuomètres installés peuvent être fournis avec un certificat de calibrage Accredia.

Rapports de transformation : N (newton) = Kg x 9.81 (force de gravité) ; inch = $\frac{mm}{25.4}$; pounds = $\frac{g}{453.6}$ = $\frac{Kg}{0.4536}$