VENTOUSE RONDE PLATE AVEC SUPPORT VULCANISÉ

Cette ventouse est conseillée pour la manutention, horizontale et verticale, de charges très élevées.
Vulcanisée sur un support en acier, elle a un plan d'appui sculpté en forme de labyrinthe et réalisé dans le même mélange que la ventouse.
Quatre goupilles en acier sont fixées sur le support avec quatre écrous autobloquants, ayant une fonction de guidage et de fixation de la ventouse sur l'automatisme et un manchon fileté pour la connexion du vide.
De plus, la ventouse est équipée de quatre ressorts pour amortir l'impact de celle-ci avec la charge à soulever. Cette ventouse aussi est disponible dans les trois mélanges standards.

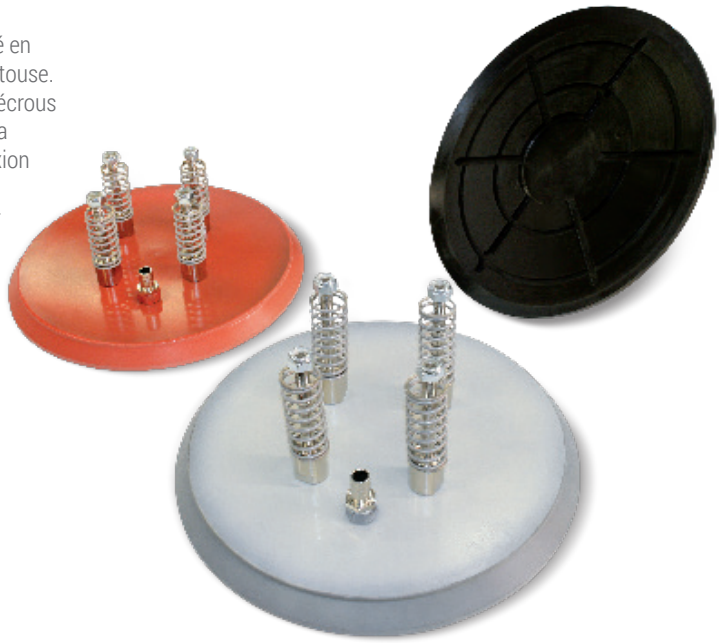

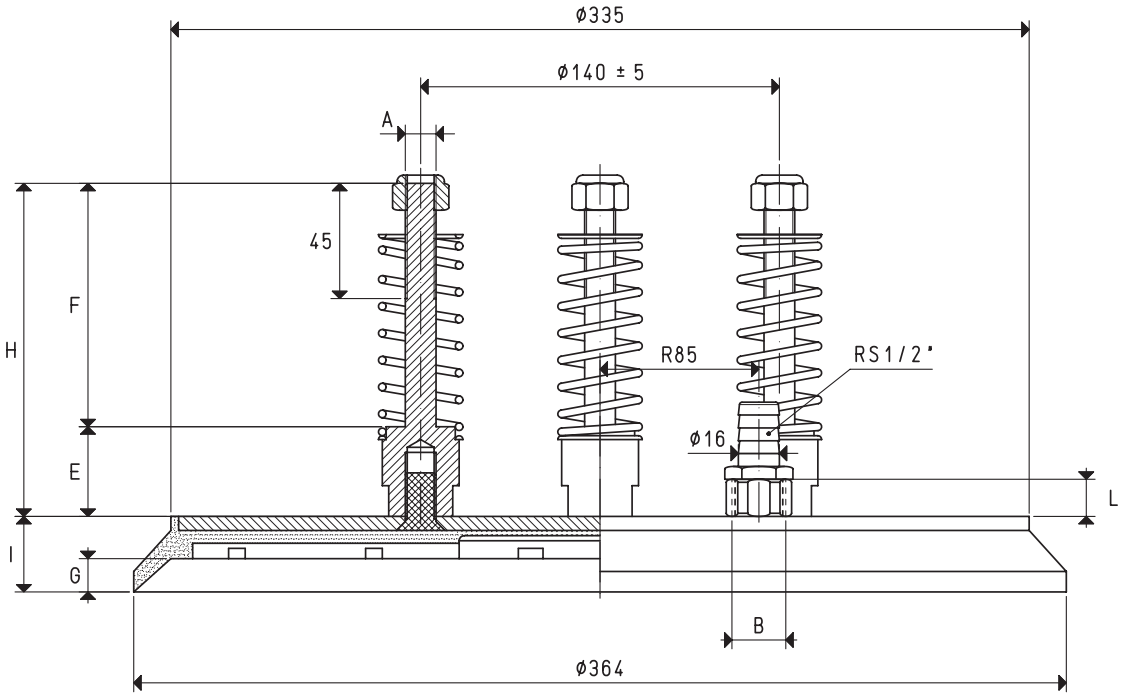

VENTOUSE AVEC SUPPORT VULCANISÉ

Art.	Force Kg	Caoutchoucs disponibles	Volume cm³	A Ø	B Ø	E	F	G	H	I	L	Matériel support	Poids Kg
08 360 10 *	254.3	A N S	1397.5	M12	G1/2"	35	95	13	130	29	16	acier	4.75

* Compléter le code en indiquant le mélange : A = caoutchouc anti-huile ; N = para ; S = silicone

N.B. Sur demande spécifique et pour des quantités minimum à définir lors de la commande, il est possible de fournir les ventouses dans les mélanges spéciaux listés page 31.

La force des ventouses indiquée sur le tableau représente 1/3 de la valeur de la force théorique calculée à un niveau de vide de -75 KPa et un coefficient de sécurité 3.

Rapports de transformation : N (newton) = Kg x 9.81 (force de gravité) ; inch = $\frac{mm}{25.4}$; pounds = $\frac{g}{453.6}$ = $\frac{Kg}{0.4536}$ Adaptateurs pour raccords avec filetages GAZ - NPT disponibles page 1.134