PORTE-VENTOUSES SPÉCIAUX AVEC ATTACHES FILETÉES MÂLE ET FEMELLE

Les courses effectives de suspension sont :
- Pour la cote C= 55 mm 37 mm
- Pour la cote C= 110 mm 84 mm

Porte-ventouses spéciaux avec attaches filetées mâle

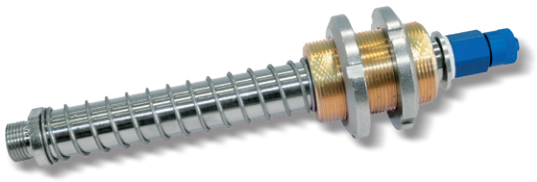

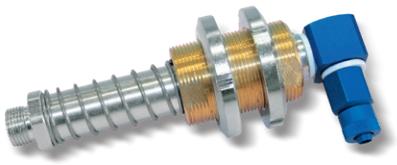

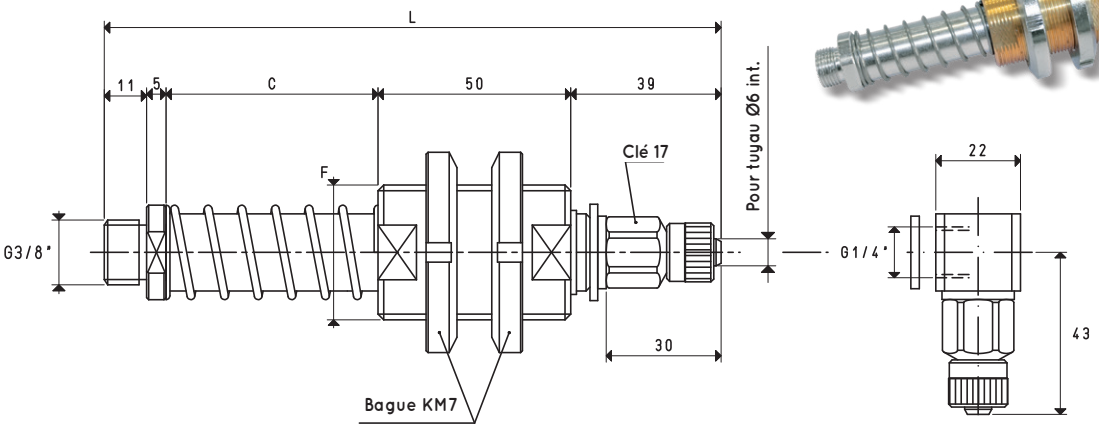

VERSION 06 12 . . M

VERSION 06 12 . . M L

PORTE-VENTOUSES AVEC ATTACHE RAPIDE DROITE POUR TUYAU EN PLASTIQUE Ø 6 X 8

Art.	* C	F Ø	L	Poids Kg
06 12 55 M	55	M35 x 1.5	160	0.63
06 12 110 M	110	M35 x 1.5	215	0.77

N.B. Pour commander les porte-ventouses avec les attaches en L, ajouter la lettre L au code.

Porte-ventouses spéciaux avec attaches filetées femelle

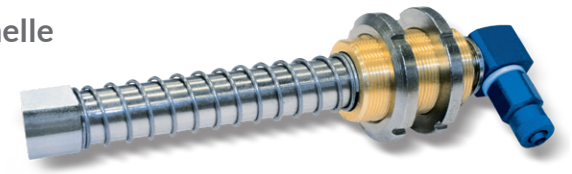

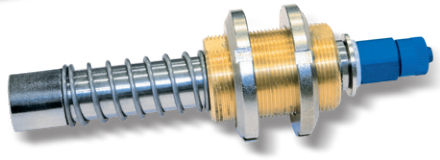

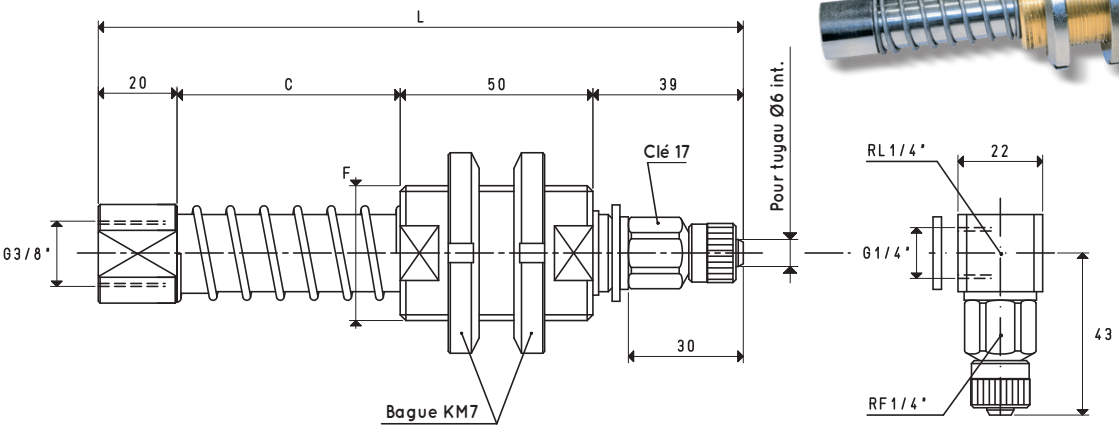

VERSION 06 12 . .

VERSION 06 12 . . L

PORTE-VENTOUSES AVEC ATTACHE RAPIDE DROITE POUR TUYAU EN PLASTIQUE Ø 6 X 8

Art.	* C	F Ø	L	Poids Kg
06 12 55	55	M35 x 1.5	164	0.62
06 12 110	110	M35 x 1.5	219	0.75

N.B. Pour commander les porte-ventouses avec les attaches en L, ajouter la lettre L au code.

Rapports de transformation : N (newton) = Kg x 9.81 (force de gravité) ; inch = $\frac{mm}{25.4}$; pounds = $\frac{g}{453.6} = \frac{Kg}{0.4536}$

Les dessins en 3D sont disponibles sur le site vuototecnica.net

PORTE-VENTOUSES SPÉCIAUX AVEC ATTACHES FILETÉES MÂLE

Les courses effectives de suspension sont :
- Pour la cote C= 55 mm 37 mm
- Pour la cote C= 110 mm 84 mm

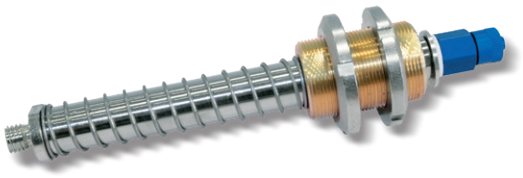

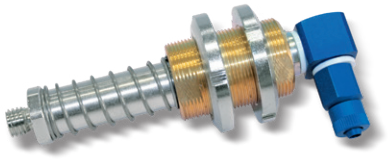

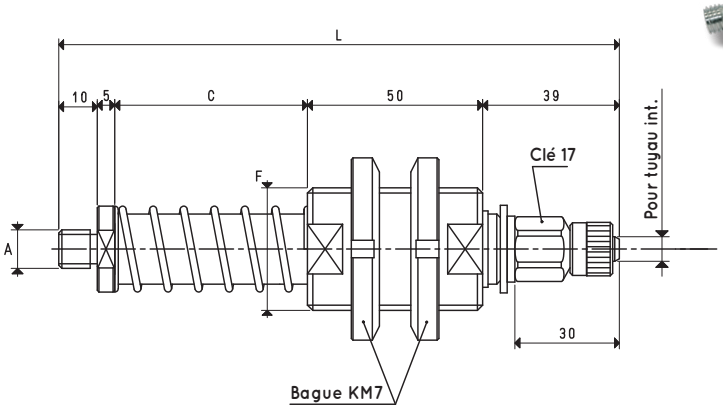

VERSION 06 . . . . M

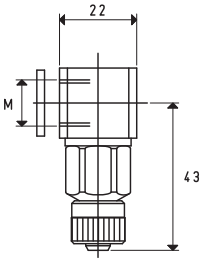

VERSION 06 . . . M L

PORTE-VENTOUSES AVEC ATTACHE RAPIDE DROITE POUR TUYAU EN PLASTIQUE

Art.	A	* C	F Ø	L	M	Tuyau int. Ø	Poids Kg
06 11 55 M	M12	55	M35 x 1.5	159	G1/4"	6	0.63
06 11 110 M	M12	110	M35 x 1.5	214	G1/4"	6	0.77
06 13 55 M	G1/2"	55	M35 x 1.5	159	G3/8"	9	0.63
06 13 110 M	G1/2"	110	M35 x 1.5	214	G3/8"	9	0.77

N.B. Pour commander les porte-ventouses avec les attaches en L, ajouter la lettre L au code.

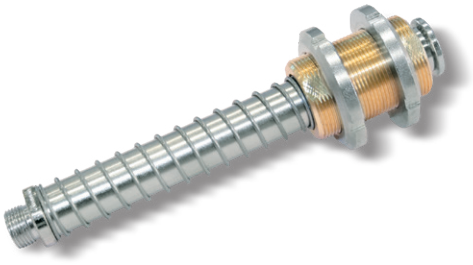

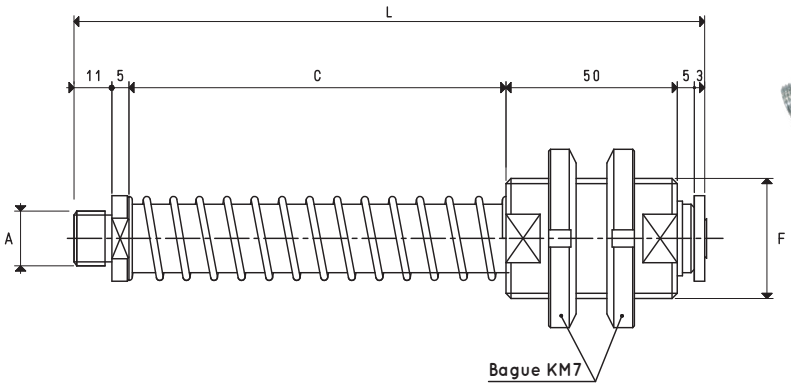

VERSION 06 . . . . M

Art.	A	* C	F Ø	L	Poids Kg
06 14 55 M	M16	55	M35 x 1.5	129	0.52
06 14 110 M	M16	110	M35 x 1.5	184	0.65
06 15 55 M	M12	55	M35 x 1.5	129	0.52
06 15 110 M	M12	110	M35 x 1.5	184	0.65

N.B. Le porte-ventouses n'est pas équipé de passage axial pour le vide

Rapports de transformation : N (newton) = Kg x 9.81 (force de gravité) ; inch = $\frac{mm}{25.4}$; pounds = $\frac{g}{453.6} = \frac{Kg}{0.4536}$